# AHŞAP ÇATI

## (%9-15 arası eğim)

**Ç.Ş.ve İ.D.BAKANLIĞI POZ NO: 15.325.1102**

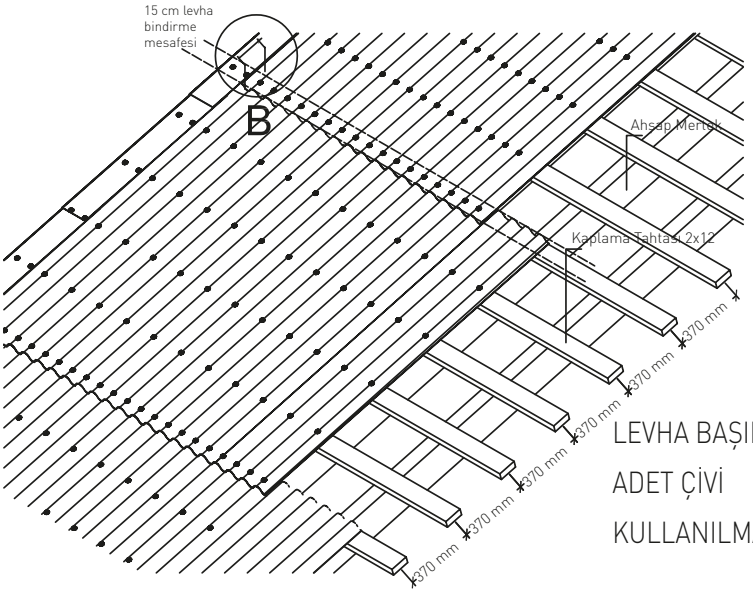


LEVHA BAŞINA 20 ADET ÇİVİ KULLANILMALIDIR

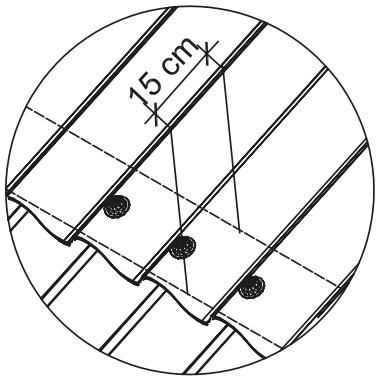


B Detayı
Bindirme Mesafesi

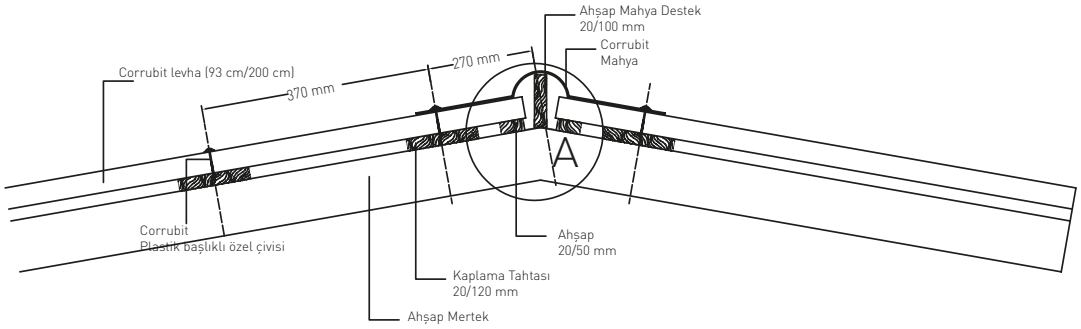


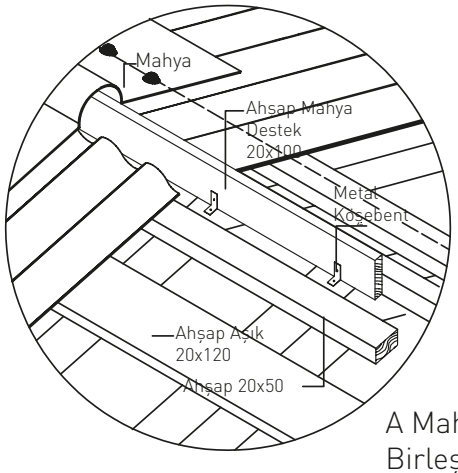


A Mahya
Birleşim Detayı

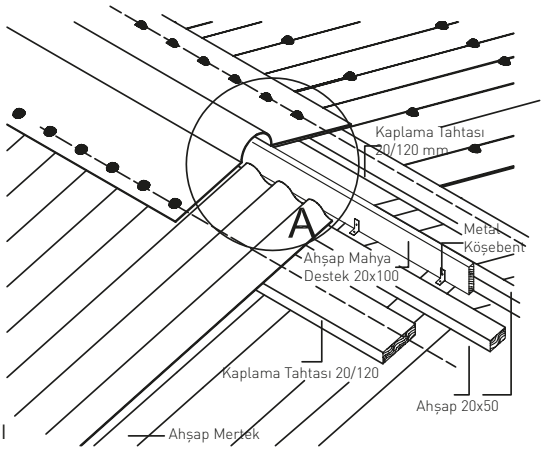


ölçeksizdir